Ваговий датчик Підключення
Підключення тензодатчика

КАБЕЛЬ M12

2, 5, 10 м — M12, 5 або 8 контактів

- Екранований роз'єм M12, 5 або 8 контактів, з нагвинчуваним кільцем
- Кабель з литим корпусом довжиною 2, 5 або 10 м
- Екранування до поворотного кільця
- Рівень захисту IP67
- Стійкий до масел та мастил
- Підходить для кабельних ланцюгів

- *Кабельний комплект датчика, односторонній, роз'єм M12 з 5 або 8 контактами, з різьбовим з'єднанням*
- *Литий кабель, довжина 2, 5 або 10 м*
- *Екранування підключено до нарізної гайки*
- *Рівень захисту IP67*
- *Хороша стійкість до масел і мастил*
- *Підходить для використання в ланцюгах передачі*

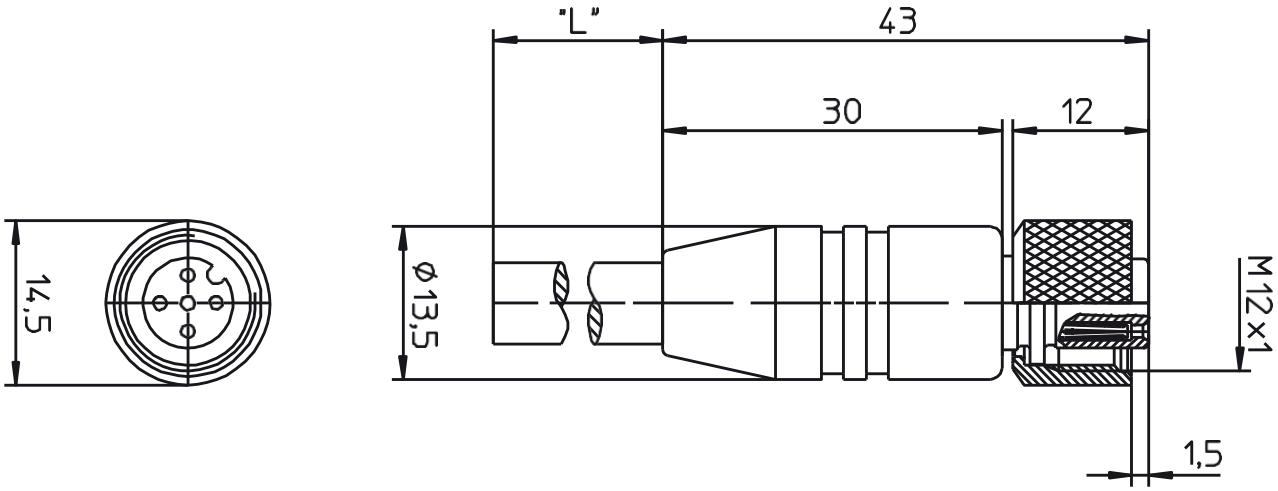

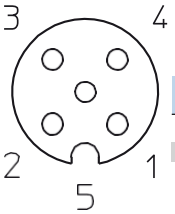

Електропроводка - *Wiring*				
1	2	3	4	5
коричневий	білий	синій	чорний	сірий
коричневий	*білий*	*синій*	*чорний*	*сірий*

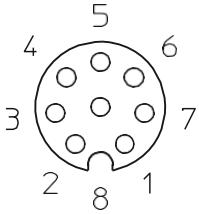

Електропроводка -							
1	2	3	4	5	6	7	8
білий	коричневий	зелений	жовтий	сірий	рожевий	синій	червоний
білий	*коричневий*	*зелений*	*жовтий*	*сірий*	*рожевий*	*синій*	*червоний*

КАБЕЛЬ M12

2, 5, 10 м - M12 5 або 8 контактів

Характеристики - *Технічні характеристики*

ЗАГАЛЬНІ	*ЗАГАЛЬНІ*		
Діапазон температур	*Діапазон робочих температур*	-25 ... + 80	°C
Оболонка кабелю	*Оболонка кабелю*	PUR без галогенів	
Корпус з'єднувача	*Корпус роз'єму*	TPU	
Гайка з насічкою	*Гайка / шестигранний гвинт*	CuZn, *нікельована*	
Максимальний допустимий струм	*Номінальний струм*	4	A
Номінальна напруга	*Номінальна напруга*	36	B
Опір ізоляції	*Опір ізоляції*	> 10^9	Ω

Опції - *Опції*

Інші довжини за запитом	*Інші довжини за запитом*

Аксесуари - *Аксесуари*

Головний офіс: Technosite Altéa — 294, Rue Georges Charpak — 74100 JUVIGNY — ФРАНЦІЯ SCAIME SAS — 294, RUE GEORGES CHARPAK — CS 50501 — 74105 ANNEMASSE CEDEX — ФРАНЦІЯ
Тел.: +33 (0)4 50 87 78 64 - Факс: +33 (0)4 50 87 78 46 -info@scaime.com - www.scaime.com
Завантажте всі наші документи на нашому веб-сайті - *Download all our documents on our website*

FT-CABLE M12-FE-0618 - SCAIME - SIREN 389 325 283 - R.C.S. THONON LES BAINS - SCAIME залишає за собою право вносити будь-які зміни без попереднього повідомлення - Зображення не є договірними - *Non-contractual pictures. - SCAIME reserves the right to bring any modification without prior notice.*